GAMET®
Premium Line

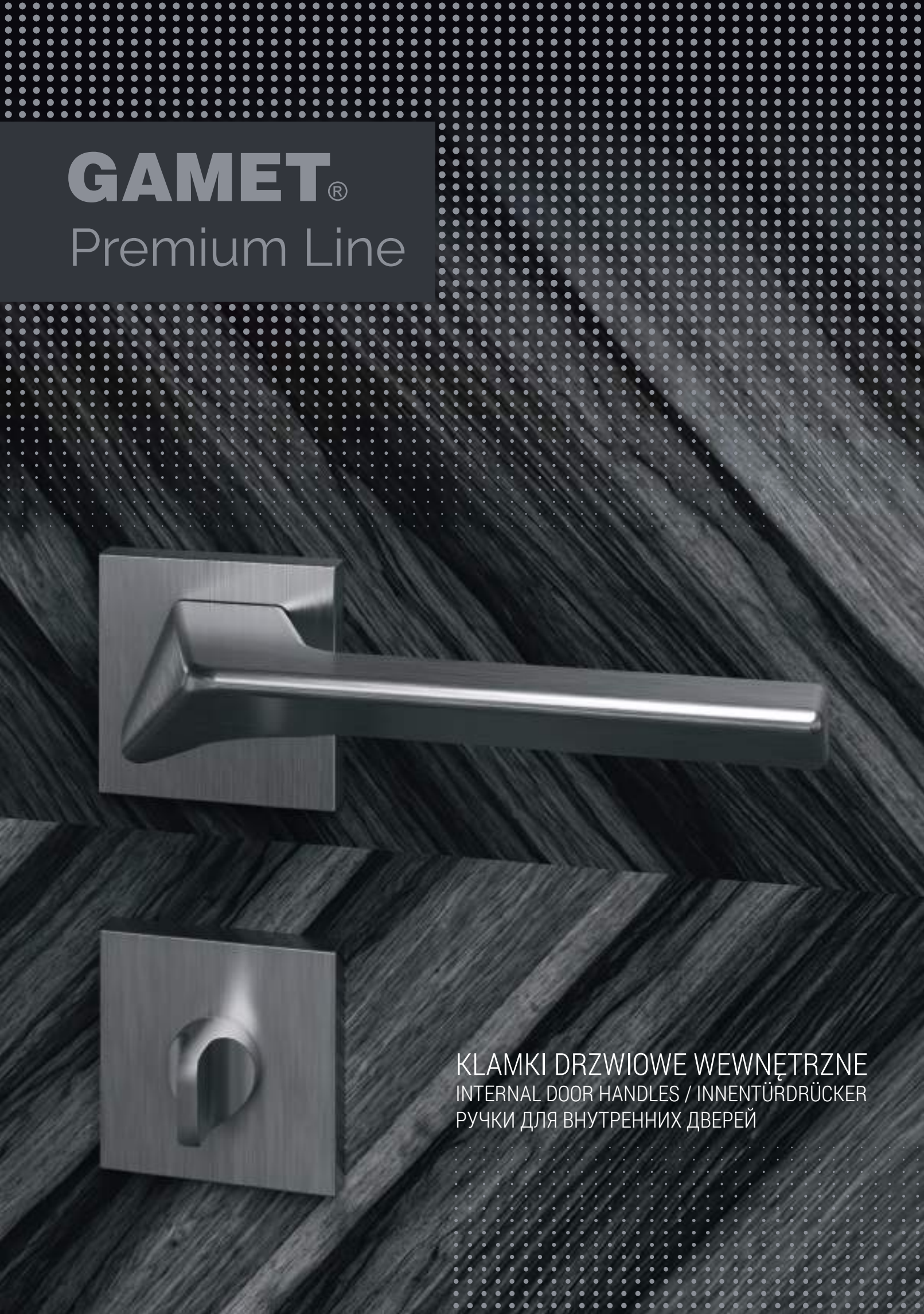

KLAMKI DRZWIOWE WEWNĘTRZNE
INTERNAL DOOR HANDLES / INNENTÜRDRÜCKER
РУЧКИ ДЛЯ ВНУТРЕННИХ ДВЕРЕЙ

GAMET®
Premium Line

Szanowni Państwo,

miło nam zaprezentować nową linię klamek drzwiowych Premium Line.

Stanowi ona wynik naszej kreatywnej pracy i pasji łączenia estetyki z funkcjonalnością.

Wierzymy w to, że klamki te na stałe wpiszą się w aranżacje projektowanych wnętrz.

Dear Sirs,

We are pleased to present a new line of Premium door handles.

As a result of our work and passion we combine aesthetics with functionality.

We believe that these handles will permanently fit into the arrangements of the designed interiors.

Sehr geehrte Damen und Herren,

wir freuen uns sehr eine neue Produktlinie von Türdrückern vorstellen zu können.

Sie ist das Ergebnis von unserer kreativen Arbeit und der Leidenschaft zu Verbindung der Ästhetik und der Funktionalität.

Wir glauben daran, dass diese Türdrücker sich fest in die Arrangements der entworfenen Räumlichkeiten eintragen werden.

Уважаемые Господа,

нам приятно представить новую линию дверных ручек Premium Line.

Это результат соединения нашей креативной работы и стремления соединить эстетику с функциональностью.

Мы надеемся, что эти дверные ручки отлично подойдут не только к дизайну Ваших дверей но и целых помещений.

gamet_sa

www.gamet.eu

Gamet.eu

KLAMKI DRZWIOWE WEWNĘTRZNE
INTERNAL DOOR HANDLES / INNENTÜRDRÜCKER
РУЧКИ ДЛЯ ВНУТРЕННИХ ДВЕРЕЙ

TELESTA
DH33
04

LOGEN
DH30
08

IMIRA
DH32
12

KARIA
DH31
16

DH33

TELESTA

ZnAl

DH33-26J-G3-PR

PLT26J-N-G3-PR

PLT26J-Y-G3-PR

PLT26-WC-G3-PR

DH33-26J-G4-PR

PLT26J-N-G4-PR

PLT26J-Y-G4-PR

PLT26-WC-G4-PR

TELESTA

DH33

ZnAl

DH33-26J-G7-PR

PLT26J-N-G7-PR

PLT26J-Y-G7-PR

PLT26-WC-G7-PR

DH33-26J-L31-PR

DH33-26J-L36-G4-PR

PLT26J-N-L31-PR

PLT26J-Y-L31-PR

PLT26-WC-L31-PR

DH33-26J-L36-R15-PR

DH33-26J-L36-R16-PR

PLT26J-N-L36-PR

PLT26J-Y-L36-PR

PLT26-WC-L36-PR

LOGEN

ZnAl

DH30-30-G4-KW-PR

PLT26J-N-G4-KW-PR

PLT26J-Y-G4-KW-PR

PLT26-WC-G4-KW-PR

DH30-30-G7-KW-PR

PLT26J-N-G7-KW-PR

PLT26J-Y-G7-KW-PR

PLT26-WC-G7-KW-PR

GAMET®
Premium Line

LOGEN

ZnAl

DH30-30-L36-KW-PR

DH30-30-L36-G4-KW-PR

PLT26J-N-L36-KW-PR

PLT26J-Y-L36-KW-PR

PLT26-WC-L36-KW-PR

DH30-30-L36-R15-KW-PR

DH30-30-L36-R16-KW-PR

PLT26J-N-L36-KW-PR

PLT26J-Y-L36-KW-PR

PLT26-WC-L36-KW-PR

DH32

IMIRA

ZnAl

DH32-26J-G4-PR

PLT26J-N-G4-PR

PLT26J-Y-G4-PR

PLT26-WC-G4-PR

DH32-26J-G7-PR

PLT26J-N-G7-PR

PLT26J-Y-G7-PR

PLT26-WC-G7-PR

DH32

IMIRA

ZnAl

DH32-26J-L36-PR

PLT26J-N-L36-PR

PLT26J-Y-L36-PR

PLT26-WC-L36-PR

DH31

KARIA

ZnAl

DH31-26J-G4-KW-PR

PLT26J-N-G4-KW-PR

PLT26J-Y-G4-KW-PR

PLT26-WC-G4-KW-PR

DH31-26J-G7-KW-PR

PLT26J-N-G7-KW-PR

PLT26J-Y-G7-KW-PR

PLT26-WC-G7-KW-PR

DH31

KARIA

ZnAl

DH31-26J-L36-KW-PR

PLT26J-N-L36-KW-PR

PLT26J-Y-L36-KW-PR

PLT26-WC-L36-KW-PR

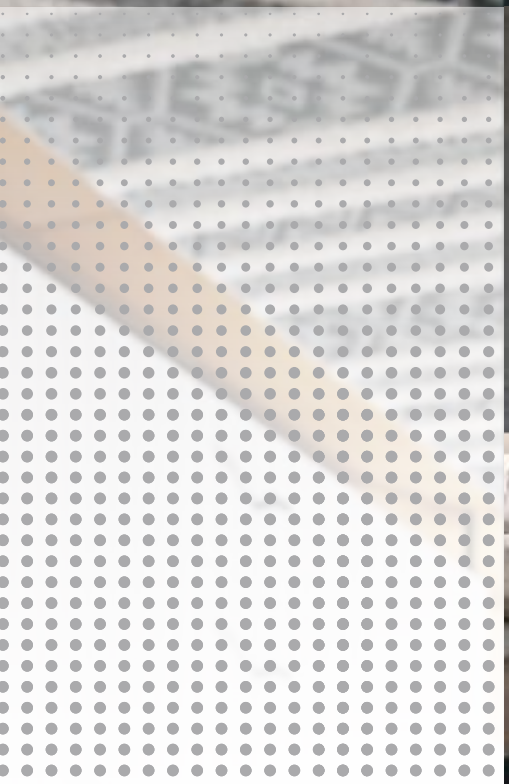

KLAMKI DRZWIOWE

TELESTA / DH33

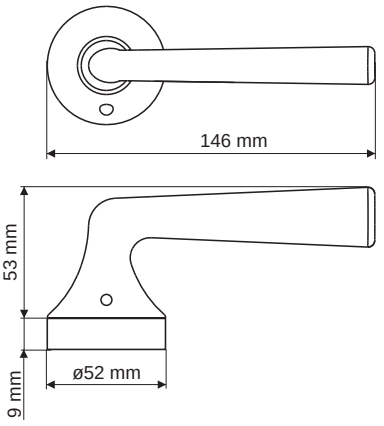

LOGEN / DH30

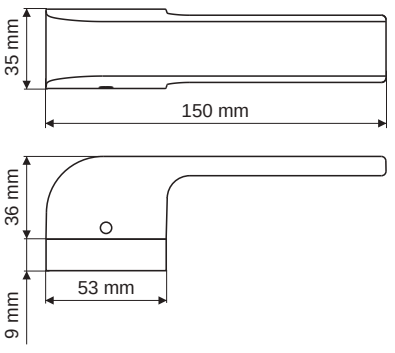

IMIRA / DH32

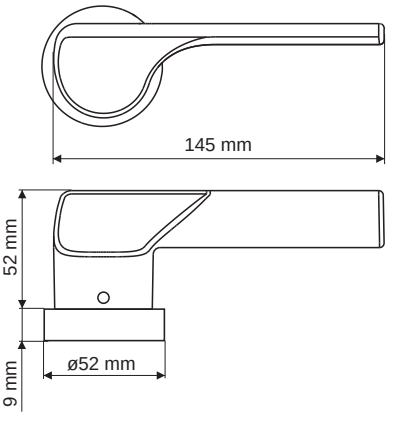

KARIA / DH31

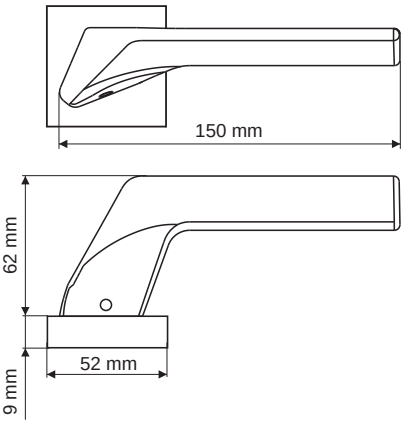

SZYLDY DOLNE

DOOR HANDLE BACKPLATES / ROSETTEN / НИЖНИЕ НАКЛАДКИ

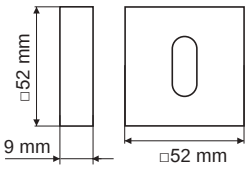

PLT26J-N-...-KW-PR

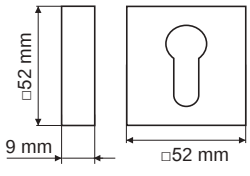

PLT26J-Y-...-KW-PR

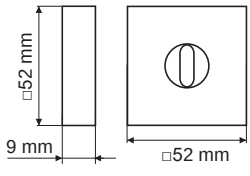

PLT26-WC-...-KW-PR

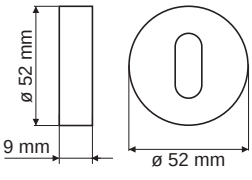

PLT26J-N-...-PR

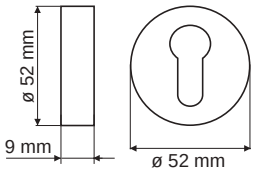

PLT26J-Y-...-PR

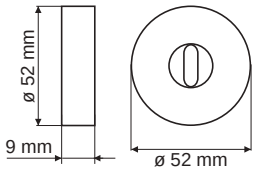

PLT26-WC-...-PR

WZORNIK POKRYĆ GALWANICZNYCH / SAMPLES OF GALVANIC COATINGS / GALVANISCHE OBERFLÄCHEN / ШАБЛОН ГАЛЬВАНИЧЕСКИХ ПОКРЫТИЙ

G3 – mosiądz / brass / Messing / латунь

G4 – chrom / chrome / Chrom glänzend / хром

G7 – nikiel szczotkowany / brushed nickel / Nickel gebürstet (Edelstahloptik) / крацованный никель

WZORNIK POWŁOK LAKIERNICZYCH / SAMPLES OF LACQUER COATINGS / LACKIERTE OBERFLÄCHEN / ШАБЛОН ЛАКОКРАСОЧНЫХ ПОКРЫТИЙ

L31 – czarny mat / black matt / Schwarz matt / черный матовый

L36 – czarny super mat / black super matt / Schwarz supermatt / черный супер матовый

R15 – złoty satynowy / satin gold / Gold satiniert / сатиновое золото

R16 – złoty różowy satynowy / satin golden rose / Rosagold satiniert / розовое сатиновое золото

PL Niniejszy materiał reklamowy zawiera informacje o produktach oferowanych przez Gamet S.A., który nie stanowi oferty w rozumieniu art. 66 kodeksu cywilnego. Gamet S.A. zastrzega prawo do wycofania niektórych produktów znajdujących się w jego ofercie. Gamet S.A. zastrzega, że na wybranych rynkach, dostępność oferowanych produktów jest ograniczona. W stosunku do niniejszego katalogu zastrzegamy sobie prawa autorskie. Bez naszego pisemnego pozwolenia zabronione jest kopiowanie katalogu w dowolnej formie zarówno w całości jak i w części. Zastrzega się możliwość wprowadzenia zmian technicznych. Nie przejmujemy odpowiedzialności za błędy w druku ani pomyłki. Kolory drukowane nie oddają w pełni realnych kolorów wyrobów. Wyroby należy stosować zgodnie z przeznaczeniem w oparciu o normy DIN i PN.

EN This is the advertising material containing information about the products offered by Gamet SA, which does not constitute an offer within the meaning of par. 66 of the Civil Code. Gamet SA We reserve the right to withdraw certain products included in the offer. Gamet SA lt stipulates that in selected markets, the availability of the products offered is limited. In relation to this catalog, we reserve the copyright. Without our written permission is prohibited to copy the catalog in any form either in whole or in part. We reserve the right to make technical changes. No liability for printing errors or mistakes.
The colors printed does not fully reflect the real color of the products. Products must be used for the purpose on the basis of DIN and PN.

DE Das ist ein Werbematerial, das die Information über die von GAMET S.A. angebotenen Produkte enthalt und nicht als Angebot im Rahmen des Art. 66 des Zivilgesetzbuchs zu verstehen ist. GAMET S.A. behalt sich vor, manche Produkte, die es in diesem Angebot gibt, zurückzunehmen. GAMET S.A. behalt sich vor, dass auf den ausgewählten Märkten die Zugänglichkeit der angebotenen Produkte begrenzt ist. Für diesen Katalog behalten wir uns alle Rechte aus dem Urheberecht vor. Ohne unsere schriftliche Genehmigung ist es nicht erlaubt, den Katalog oderTeile daraus in irgendeiner Form zu kopieren. Technische Änderungen vorbehalten. Wir übernehmen keine Verantwortung für Druckfehler oder Irrtümer. Farbabweichung vorbehalten.
Die Produkte sollen laut DIN und PN angewandt werden.

RU Это рекламный материал, содержащий информацию о продуктах компании Gamet S.A., который не является предложением согласно толкованию статьи № 66 гражданского кодекса. Gamet S.A. оставляет за собой право вывести часть продукции из своего ассортимента. Gamet S.A. оставляет за собой право ограничения своего предложения на некоторых рынках. На данный каталог распространяется авторское право. Без нашего письменного разрешения запрещено копирование каталога в любой форме, как целого, так и в частях. Оговорена возможность введения технических изменений. Не принимаем на себя ответственность за возможные ошибки в тексте и печати. Отпечатанные цвета могут не соответствовать в точности реальным цветам продуктов. Продукты следует использовать по назначению, согласно нормам DIN и PN.

GAMET S.A.
ul. Chrzanowskiego 33
87-100 Toruń, Poland

Biuro Obsługi Klienta / Customer Service Office
PL +48 56 646 22 00
EN +48 56 611 01 80
RU +48 56 611 01 75
DE +48 56 611 01 57
gamet@gamet.eu

GAMET ESPAÑA, S.L.U.
C/ Quinsa, 23
Pol. Ind. Moncada III
46113 Moncada (Valencia), Spain

t. +34 961 489 083
m. +34 683 566 539
gamet@gamet.es

21/22 v.1

gamet_sa

www.gamet.eu

Gamet.eu